Calculer le Volume Total

Nom:

Calculez le total de chaque figure. Les mesures en cm (pas à l'échelle).

1)

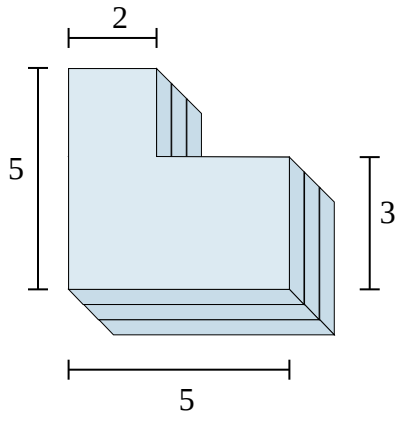

2)

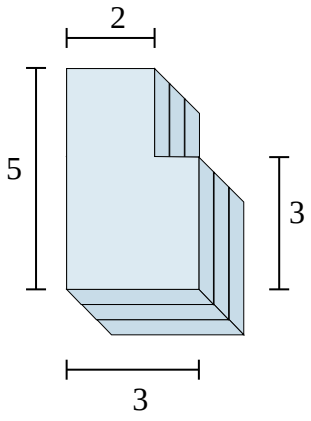

3)

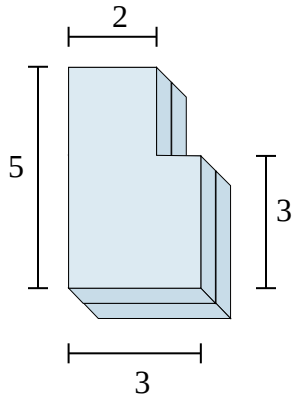

4)

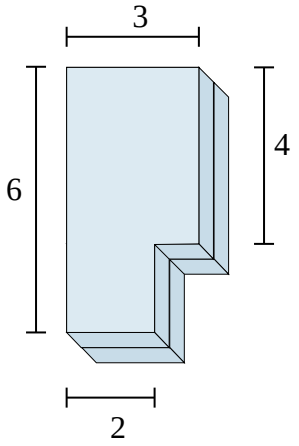

5)

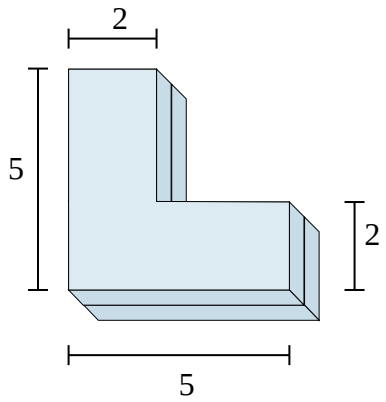

6)

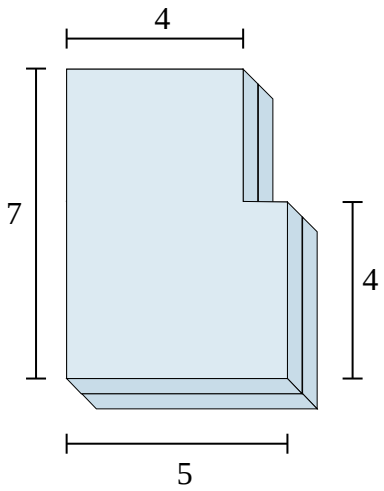

Réponses

1. _____
2. _____
3. _____
4. _____
5. _____
6. _____

1-6	83	67	50	33	17	0

Calculer le Volume Total

Nom: **Clé**

Calculez le total de chaque figure. Les mesures en cm (pas à l'échelle).

1)

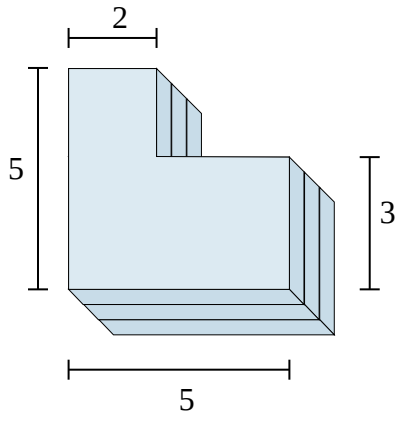

2)

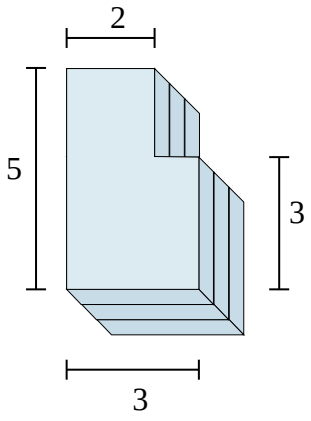

3)

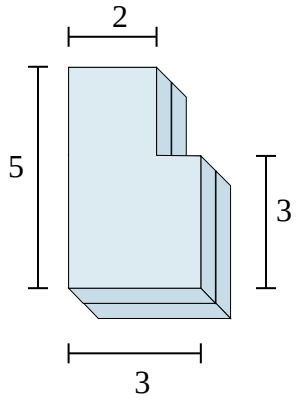

4)

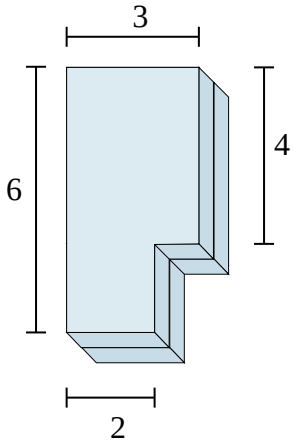

5)

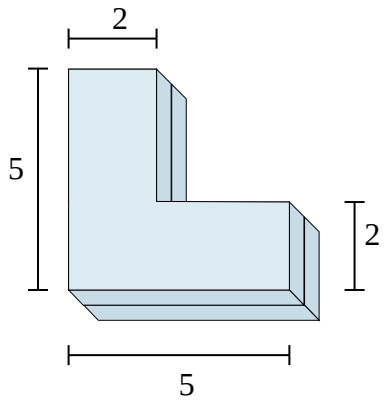

6)

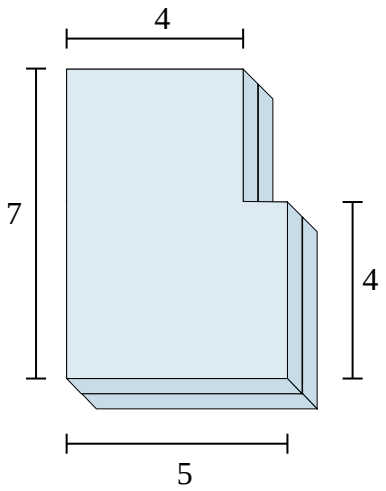

Réponses

1. **57 cm^3**
2. **39 cm^3**
3. **26 cm^3**
4. **32 cm^3**
5. **32 cm^3**
6. **64 cm^3**

1-6	83	67	50	33	17	0

Calculer le Volume Total

Nom:

Calculez le total de chaque figure. Les mesures en cm (pas à l'échelle).

1)

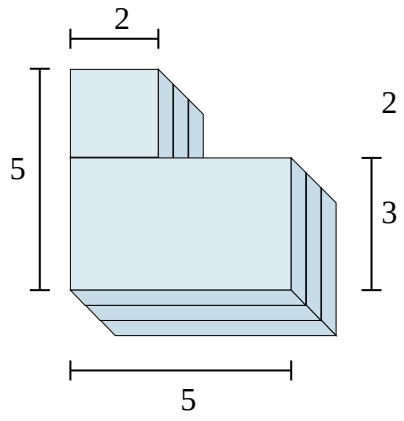

2)

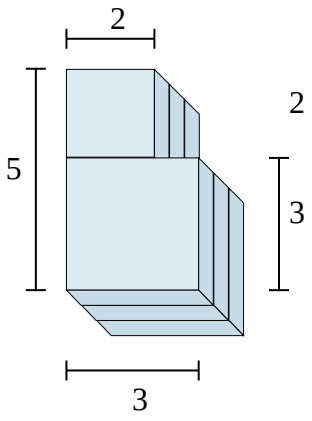

3)

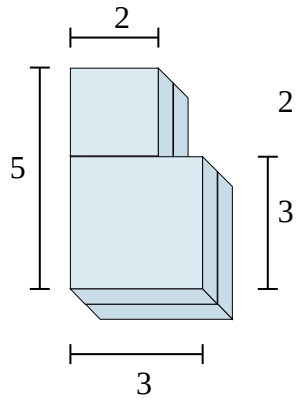

4)

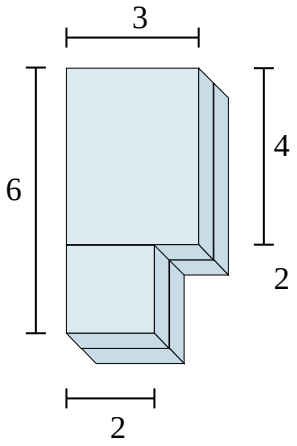

5)

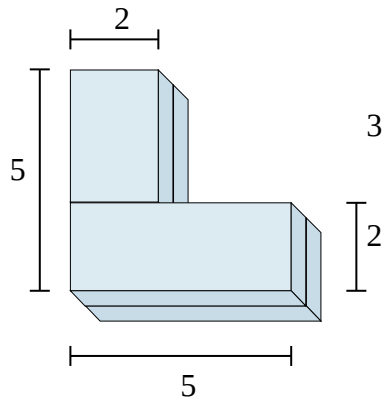

6)

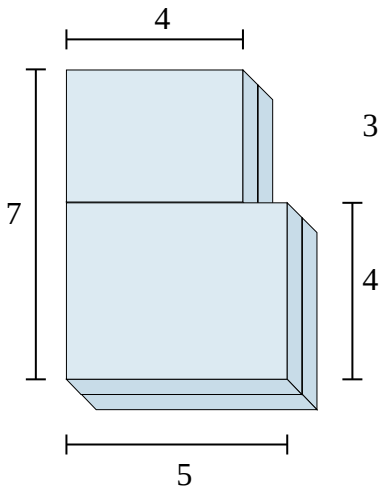

Réponses

1. _____
2. _____
3. _____
4. _____
5. _____
6. _____

1-6	83	67	50	33	17	0